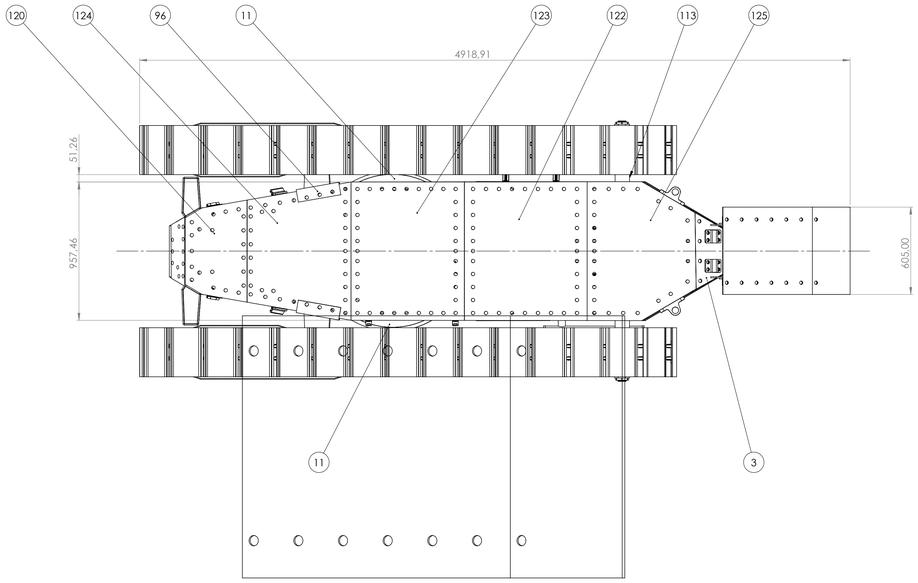

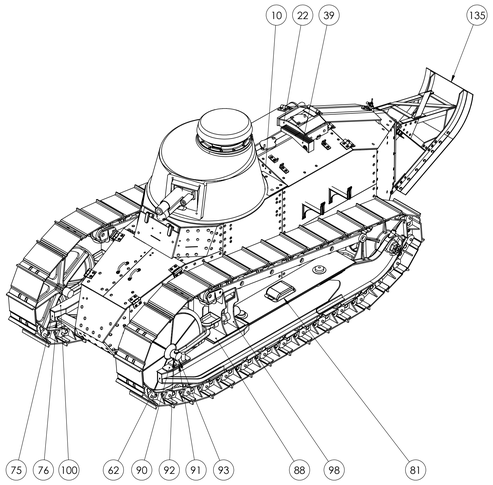

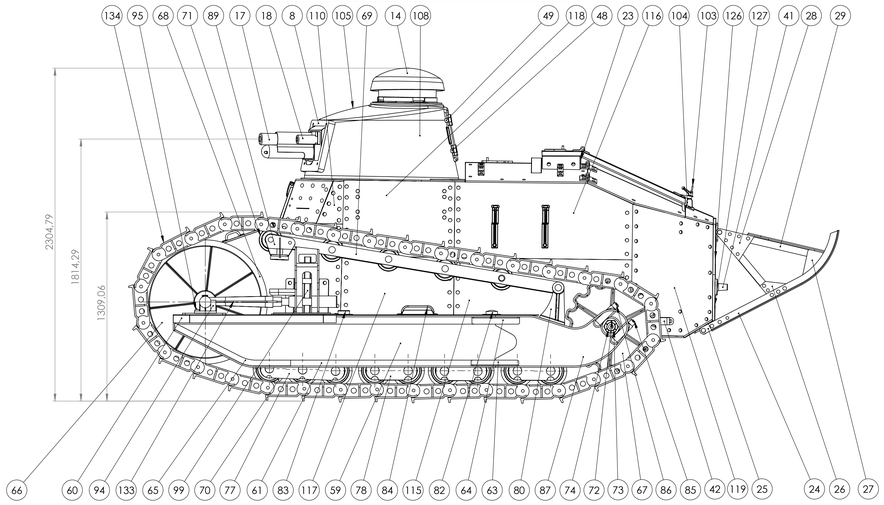

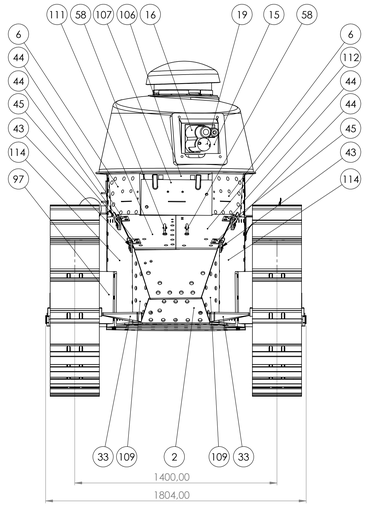

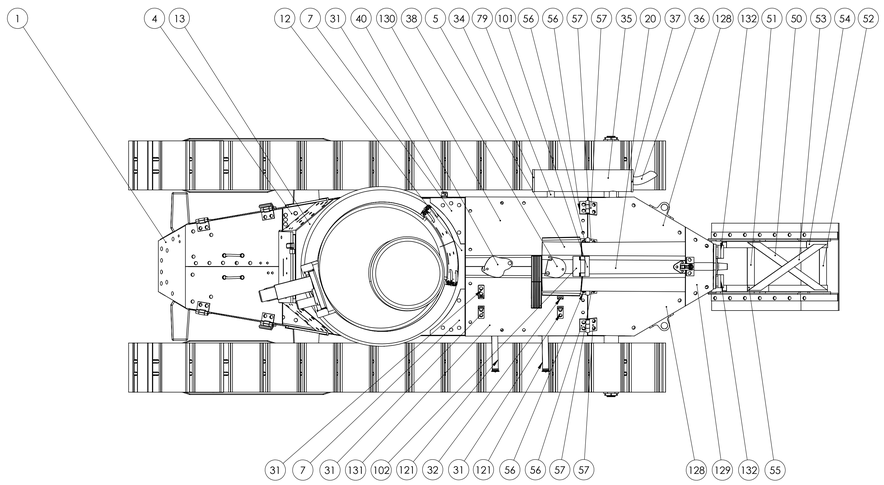

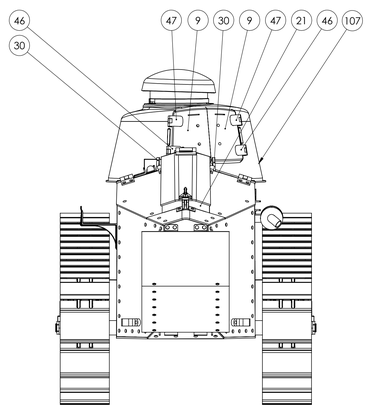

NR.	NUMER CZĘŚCI	OPIS	ILOŚĆ
135	RFT17_27		1
134	RFT17_338		64
133	RFT17_383		2
132	RTF17_380		4
131	RFT17_309		1
130	RFT17_308		1
129	RFT17_307		1
128	RFT17_305		2
127	RFT17_304		1
126	RFT17_303		1
125	RFT17_302		1
124	RFT17_301		1
123	RFT17_300		1
122	RFT17_299		1
121	RFT17_297		2
120	RFT17_295		1
119	RFT17_285		2
118	RFT17_284		2
117	RFT17_280		2
116	RFT17_279		2
115	RFT17_278		2
114	RFT17_277		2
113	RFT17_276		2
112	RFT17_275		1
111	RFT17_274		1
110	RFT17_272		2
109	RFT17_271		2
108	RFT17_270		1
107	RFT17_269		1
NR.	NUMER CZĘŚCI	OPIS	ILOŚĆ

UWAGI:

1. WYMIARY BRAKUJĄCE ODCZYTAĆ Z MODELU 3D CAD

2. RFT17_338 WYKONAĆ W LICZBIE 32 ELEMENTÓW ORAZ 32 ELEMENTÓW W ODBICIU LUSTRZANYM

3. RFT17_72 WYKONAĆ W LICZBIE 7 ELEMENTÓW ORAZ 7 ELEMENTÓW W ODBICIU LUSTRZANYM

4. RFT17_60 WYKONAĆ W LICZBIE 9 ELEMENTÓW ORAZ 9 ELEMENTÓW W ODBICIU LUSTRZANYM

5. RFT17_59 WYKONAĆ W LICZBIE 6 ELEMENTÓW ORAZ 6 ELEMENTÓW W ODBICIU LUSTRZANYM

NR.	NUMER CZĘŚCI	OPIS	ILOŚĆ
106	RFT17_268		1
105	RFT17_267		1
104	RFT17_266		1
103	RFT17_265		1
102	RFT17_262		1
101	RFT17_261		2
100	RFT17_178		2
99	RFT17_177		2
98	RFT17_176		2
97	RFT17_175		2
96	RFT17_174		2
95	RFT17_173		2
94	RFT17_172		2
93	RFT17_171		2
92	RFT17_170		2
91	RFT17_169		2
90	RFT17_168		2
89	RFT17_166		2
88	RFT17_165		2
87	RFT17_164		2
86	RFT17_162		4
85	RFT17_160		4
84	RFT17_159		2
83	RFT17_157		2
82	RFT17_156		2
81	RFT17_155		2
80	RFT17_154		1
79	RFT17_151		2
78	RFT17_144		6
77	RFT17_143		2
76	RFT17_135		2
75	RFT17_134		2
74	RFT17_133		2
73	RFT17_131		2
72	RFT17_130		2
71	RFT17_124		12
70	RFT17_115		18
69	RFT17_113		4
68	RFT17_112		2
67	RFT17_111		2
66	RFT17_104		14
65	RFT17_103		2
64	RFT17_102		4
63	RFT17_101		4
62	RFT17_100		2
61	RFT17_99		4
60	RFT17_98		4
59	RFT17_97		4
58	RFT17_94		2
57	RFT17_87		4
56	RFT17_86		4
55	RFT17_85		2
54	RFT17_84		2
53	RFT17_83		1
52	RFT17_82		1
51	RFT17_81		1
50	RFT17_80		1
49	RFT17_75		2
48	RFT17_74		2
47	RFT17_73		2
46	RFT17_72		2
45	RFT17_70		2
44	RFT17_66		4
43	RFT17_63		4
42	RFT17_60		2
41	RFT17_59		1
40	RFT17_58		1
39	RFT17_57		1
38	RFT17_56		1
37	RFT17_55		1
36	RFT17_54		1
35	RFT17_53		1
34	RFT17_52		1
33	RFT17_51		2
32	RFT17_47		1
31	RFT17_46		5
30	RFT17_43		2
29	RFT17_38		2
28	RFT17_34		2
27	RFT17_33		2
26	RFT17_32		2
25	RFT17_30		2
24	RFT17_29		2
23	RFT17_26		1
22	RFT17_25		1
21	RFT17_24		1
20	RFT17_23		1
19	RFT17_22		1
18	RFT17_21		1
17	RFT17_20		1
16	RFT17_19		1
15	RFT17_18		1
14	RFT17_17		1
13	RFT17_16		1
12	RFT17_15		1
11	RFT17_14		2
10	RFT17_12		1
9	RFT17_11		1
8	RFT17_09		1
7	RFT17_08		2
6	RFT17_06		2
5	RFT17_05		1
4	RFT17_04		2
3	RFT17_03		1
2	RFT17_02		1
1	RFT17_01		1
NR.	NUMER CZĘŚCI	OPIS	ILOŚĆ

TYTUŁ:

Renault FT17

NR RYSUNKU: RFT17_00

A0

SKALA 1:15

ARKUSZ 1 / 2 1